营销员	
发图时间	
交样时间	

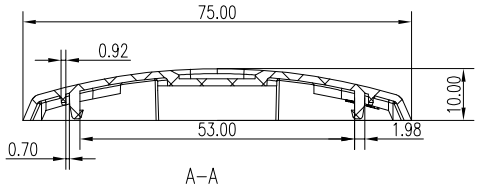

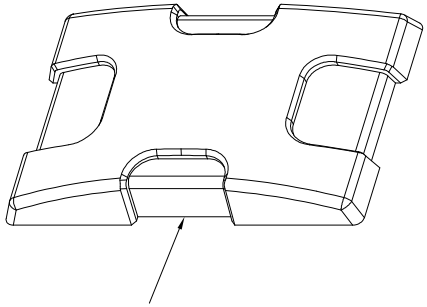

侧边进料

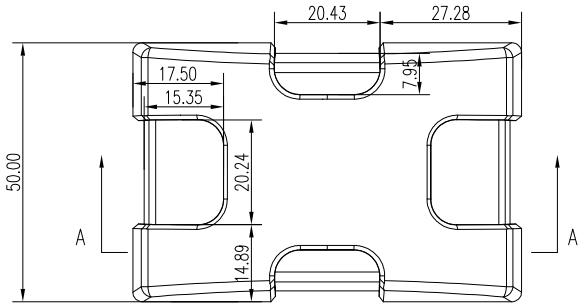

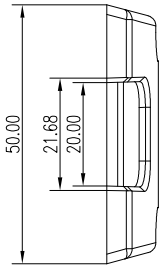

技术要求

1. 注塑产品无缺料，无毛边
2. 表面为镜面光
3. 进料点如图所示
4. 未见标注的尺寸见3D
5. 未标公差按GB/T1804-m级

制图 Drawing	审核 Auditing	批准 Confirm	客户名称 Custom Name	河北泽宏	材料 Material	红色透明PC
			产品名称 Product Name	面板	图纸比例 Drawing Scale	A3
			产品编号 Product Code	28-450-4	视图 Project View	(mm)
共 页		第 页	宁波三和壳体公司 NINGBO SANHE ENCLOSURE CORPORATION		中国宁波慈溪 TEL:+86(574)63226910 FAX:+86(574)63226900	