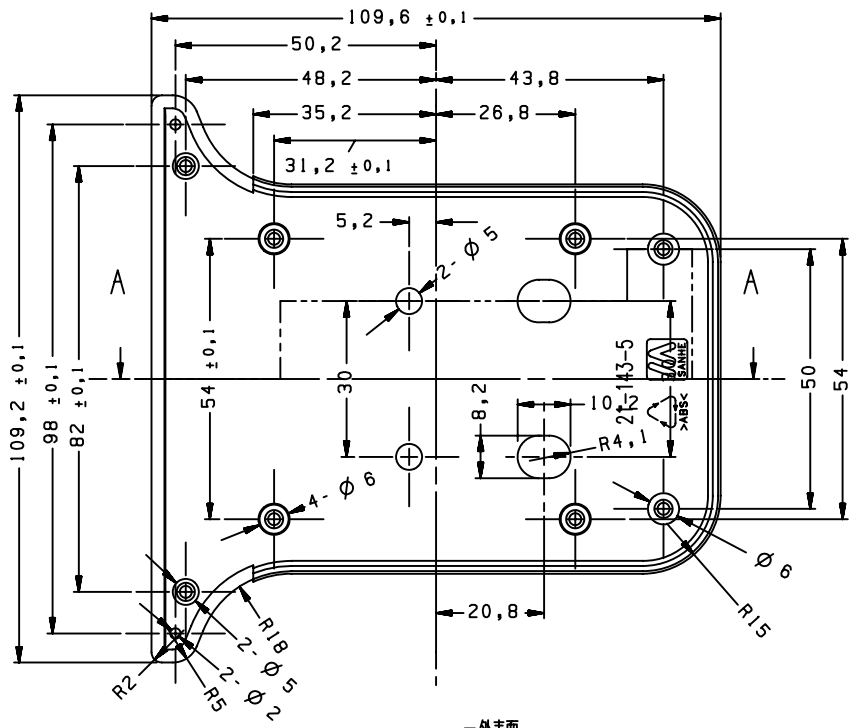

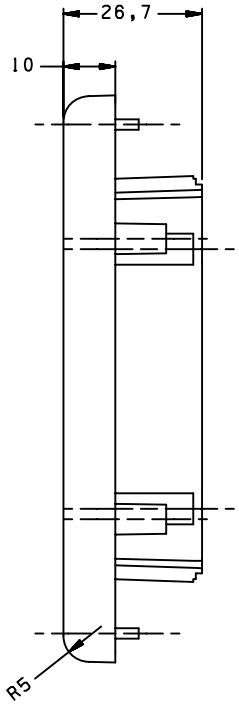

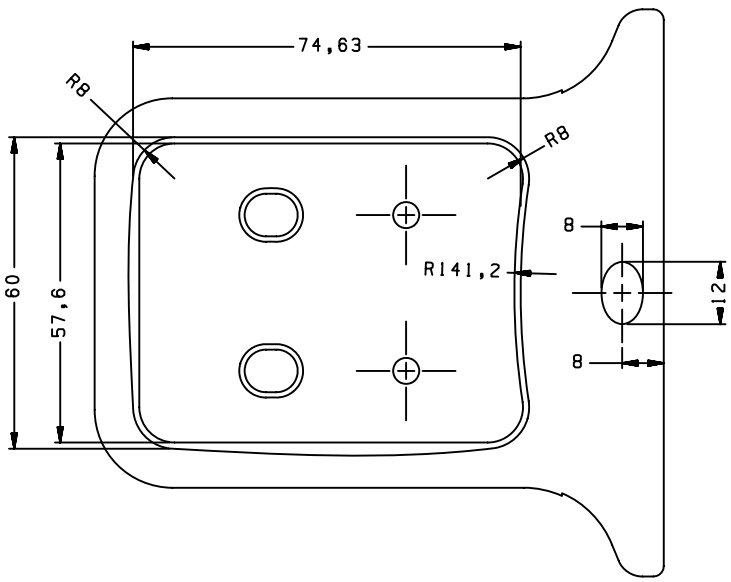

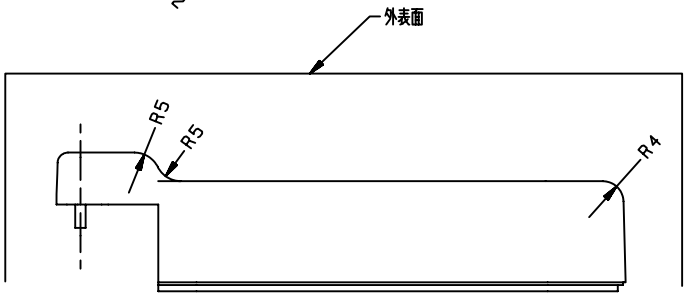

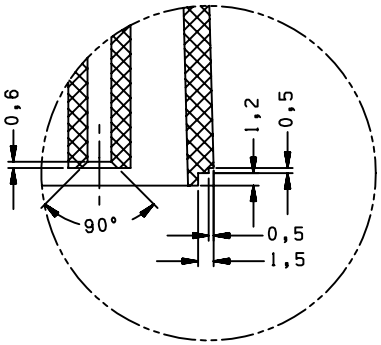

DETAIL B
SCALE 2/1

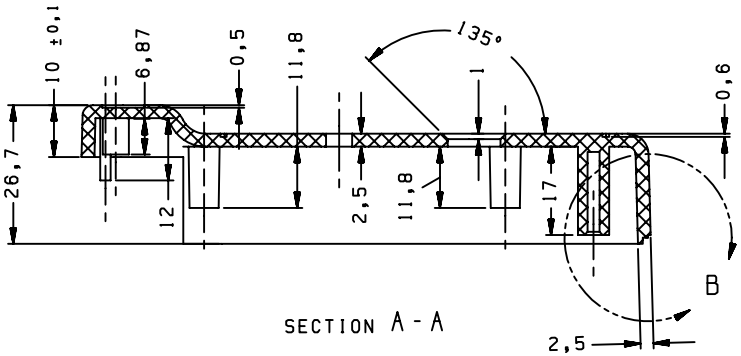

SECTION A-A

技术要求：
1、产品表面为细砂面，材料颜色与提供的样品接近；
2、产品边缘处理整齐，不得有毛刺，飞边，外表面不得有划痕，拉伤及严重的缩印缺陷；进料口不得放在影响外观及装配的地方；
3、未注公差为IT6，未注倒圆角最大字为R0.2；
4、材料为ABS；
5、未注尺寸或看不清的尺寸，以三维图为准；
6、需要与21-143-3、21-143-2、21-143-8配合；

制图 Drawing	审核 Auditing	批准 Confirm	客户名称 Custom Name	沈阳通远铁路电器厂	材料 Material	普通ABS	
陈红羊			产品名称 Product Name	后上壳	图纸比例 Drawing Scale	1:1	A
			产品编号 Product Code	21-143-5	视图 Project View	(mm)	
070821							
共 页	第 页		宁波三和壳体公司 NINGBO SANHE ENCLOSURE CORPORATION		中国·宁波慈溪 TEL:+86(574)63226910 FAX:+86(574)63226900		