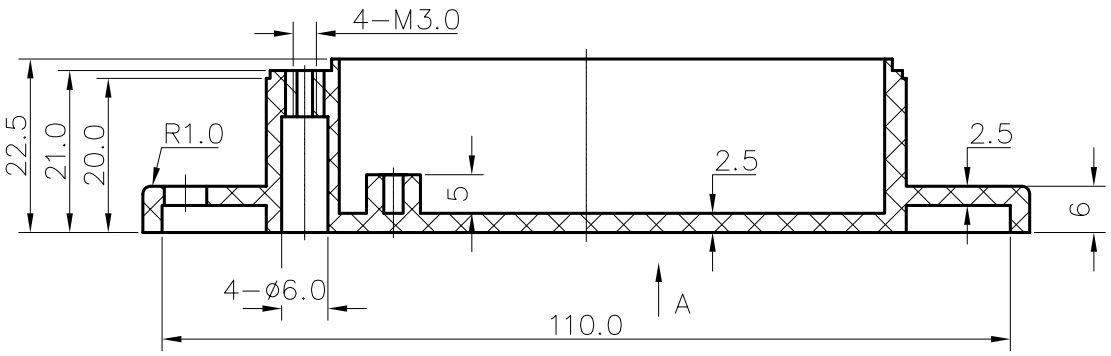


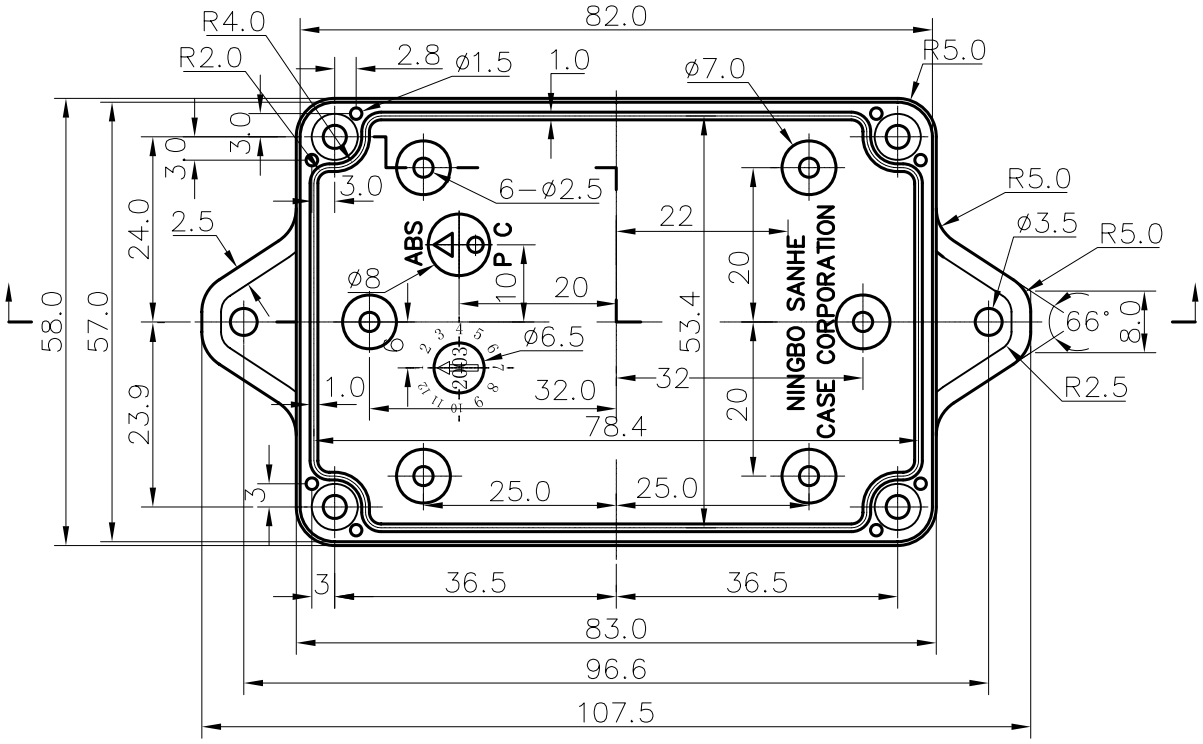


A向

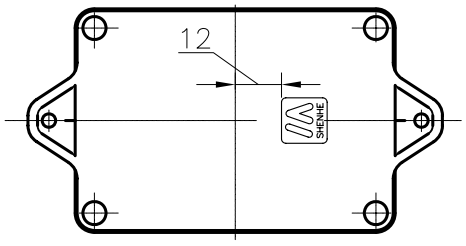


技术要求

1. 塑件表面光面，无缩印、气泡、黑斑、飞边等缺陷。
2. 脱模斜度0.5°.

| | | | | | | | | |
|---|---|---|---|---|---|---|---|---|
| 借（通）用件登记 | | | | | 材料： ABS | | | 11-36-2 |
| 描 图 | | | | | | | | |
| 描 校 | | | | | | | | |
| 旧底图总号 | | | | | | | | |
| 底图总号 | | | | | | | | 83X58X33底(B89) |
| 签 字 | 标记 | 处数 | 更改文件号 | 签 字 | 曰期 | | | |
| 曰 期 | 设 计 | 桑霞锦 | 标准化 | | 图 样 标 记 | 数 量 | 重 量 | 比 例 |
| | 校 对 | | 审 定 | | | | | 宁波三和壳体公司 |
| | 审 核 | | | | | | | |
| | 工 艺 | | 曰 期 | 2003.4.16 | 共 页 | | 第 页 | |